Виктор
Копытько

«ИГРАЕМ ЧЕХОВА»

Сюита
для
малого симфонического оркестра
Соч. 21

Victor
Copytsko

«PLAYING CHEKHOV»

Suite
for
variety symphonic orchestra
Op. 21

ORCHESTRA

2 Flauti
1 Oboe
1 Clarinetto in B
2 Fagotti

1 Corno in F

Timpani
Campanelli
Campane
Triangolo
Piatti

Synthesizer (polyphonic)

Celesta

Violini I
Violini II
Viole
Violoncelli
Contrabassi

Chitarra

1. Ноктюрн. Nocturne.

Lento

Ob. Solo

Triang.

Synth.

Very soft shining

p e legato (играть обеими руками; все общие звуки мягковать) (both hands

Str E

etc. *)

tutti soli div.

I Vni

con moto

Sul A

II

Sul D

Vle

Sul G

Vc

Cb

ppp p ppp

Ob.

Synth.

1 Solo

Fl.

Vcelli (unis.)

pizz.

Vnl I

Vnl II

*) Ритмически свободная импровизация на звуках натуральных флажолетов; просьба к исполнителям не ограничиваться равномерными glissandi.

2

Fl.

Synth.

Vni I

Vni I — con sord., arco

Vni II — con sord., arco

Vle — con sord., arco

Vc — con sord., arco

2 Andante sostenuto

Fl.

Synth.

Celesta

Vni I (div.)

Vni II

Vle

Vc

Sola

Chit.

p ma sonoro

Cl.

2a

Cl.

Vni I 1
(div.) 2
Vni II
Vle
Vc

2a

senza sord.
senza sord.
senza sord.
senza sord.
senza sord.

Chit. I

2a

(p)

Cl. (B)

Solo

p

3

3 Lento

Triang.

p

Synth.

p come sopra

Sul A
etc.*)
I
con moto
Sul D
etc.*)
Vni II
con moto
Sul G
etc.*)
Vle
con moto
Sul C
etc.*)
Vc
con moto
Cb

pp
ppp
p
ppp

(Stessa J.)
Ritenuto

Chit. II

Cl.

Synth.

*) Come sopra.

4.

Cl.

Cor. (F)

Solo

Synth.

4

Vle (unis.)

pizz.

Vcelli

pizz.

Vni II (unis.)

pizz.

Cor.

Synth.

Vni I (unis.)

pizz.

Vni I

Vni II

arco con sord.

Vc

arco con sord.

Cor.

Synth.

possibile

possibile

Cel.

Vni I (div.)

Vni II

Vle

Vc.

senza Sord.

Vle

arco, con sord.

Vc

arco, con sord.

Chit.

Solo

2. Отзвуки вальса. Echo of Valse.

Sostenuto 2Fl. Valse sostenuto

2Fl. 2Fag. p stacc.

Valse sostenuto

1. solo v rit.

Vni I p

Vni I Pulto 1 div. (1) (2) mf p

v solo rit.

Valse sostenuto

2Fl. 2Fag

Valse sostenuto 1

Vni I (2)

Vni II Vle mf

1 tutti p

2Fl. Cl.(B) 2Fag. p stacc.

Triang. p ma sonoro

Pulto 1. 1. Solo 2. Solo

Vni I II Vle

tutti Poco rit. (<) f

3

2 Fl.

2 Fag.

Cl.

stacc.

Celli

3

Cel.

3

I

Vni I

Vle

Cb

2 Fl.

2 Fag.

mp

pp

Triang.

ma sonoro

Tutti

1. Solo

2. Solo

Vni I

tutti

Vni II

Vle

mf

mf

mf

C-bass

(pizz.)

2 Valse sostenuto

6. 2Fl.

2Fag.

pstacc.

pstacc.

pstacc.

Calli

2

Cel.

sola

mp legato

Valse sostenuto

2

Vle I

2Fl.

2Fag.

mf

Calli

Cel.

sim.

Vle I

C-bassi

pizz.

mf

3. Сон. Dream.

(Next see p. 9)→

Adagio ♩=56

Celesta

Ⅰ

Cel. раздел номера Ⅱ

Vni I

Vni II

Vle

Vcelli

Cor.

Cbasso solo

Cbasso

Synth

Archi

Andantino ♩=112

Vni I

Cel.

Ⅱ

Cel. раздел номера Ⅳ

(Next see p. 9a)

Fiati di Legno ‖ See разбег нотного текста IIIa

Fiati di Legno ‖ See IIIb

за 2-м разом

Fiati di Legno ‖ See IIIc

Fl.

Fag.

Cl. (B)

Cb.

IIIa

cm. IIId

poco

ritenuto

molto

(3'(+03"))

Схема временных соотношений в № 3
(для дирижёра) (For the Conductor)

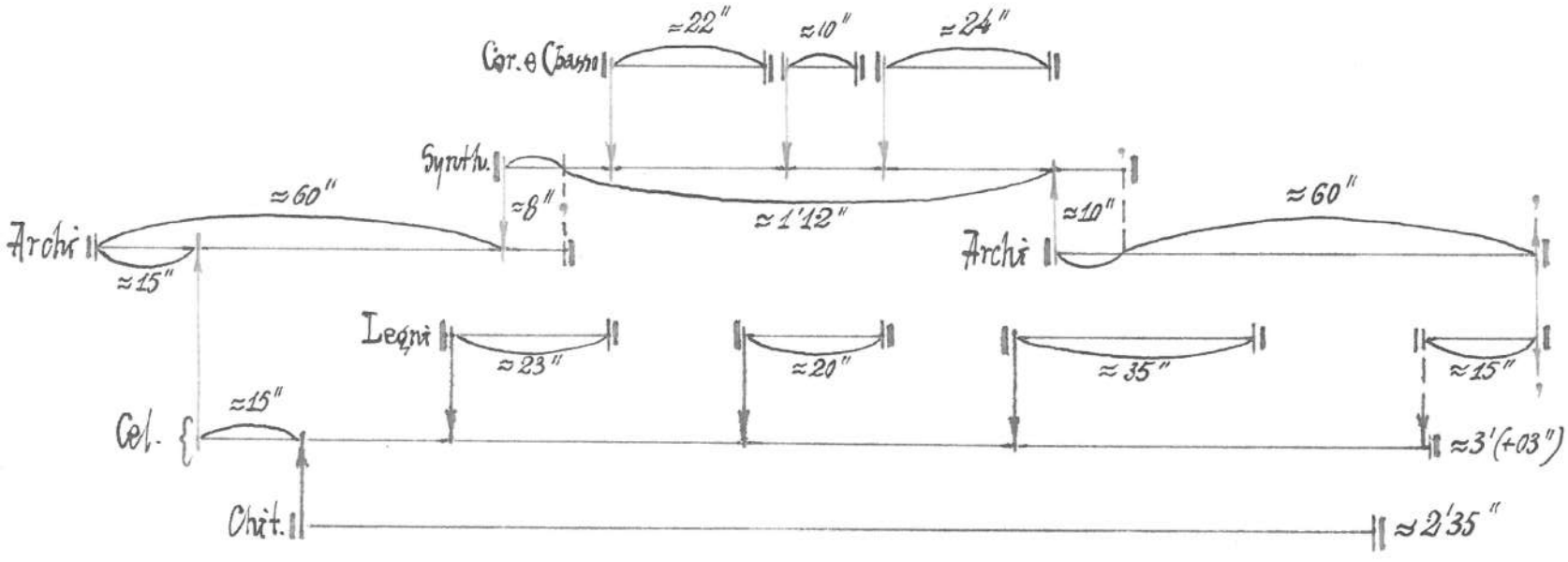

(Next see p. 96)

Ⓐ Lento ♩=52 — 3:4 — Ⅱ *) — 3:4 — 8:3/4 — 5

Fl.1
Fag.1 *mp* 5 *p espr.* *mp espr.* *p espr.*
Ob. *mp* *mf* *mp*
Cl.(B) *mp* *f* *mf* (23")

Ⓑ Tempo precedente (Poco rit.)

Fl. *p dolce*
Fag. *mf* *p* *ppp* *mp*
Ob. *p non legato* *mf più legato* *p*
Cl. *mp* *pp* (20")

Ⓒ Tempo precedente

Fl. *p*
Fag. *mf* *mf*
Ob. *mp*
Cl. *f* *mf* *mf* *mp*
скандируя, постепенно тушуясь

Fl. *poco a poco ritenuto*
Fag. *più legato* *mp* *sim.* *pp*
Ob. *mf* *mp*
Cl. *poco a poco ritenuto* *p* (35")

Ⓓ Molto lento 3/4 — 4:3

Fl. (A.pr.) (A.pr.)
Fag. *p*
Ob. N. 15 sim. A.pr.
Cl. *pp* (15")

[Archi] (diminuendo)

*) В этом номере знаки альтерации действительны только в рамках одной группы, отделённой запятыми.

(Next see p. 10)

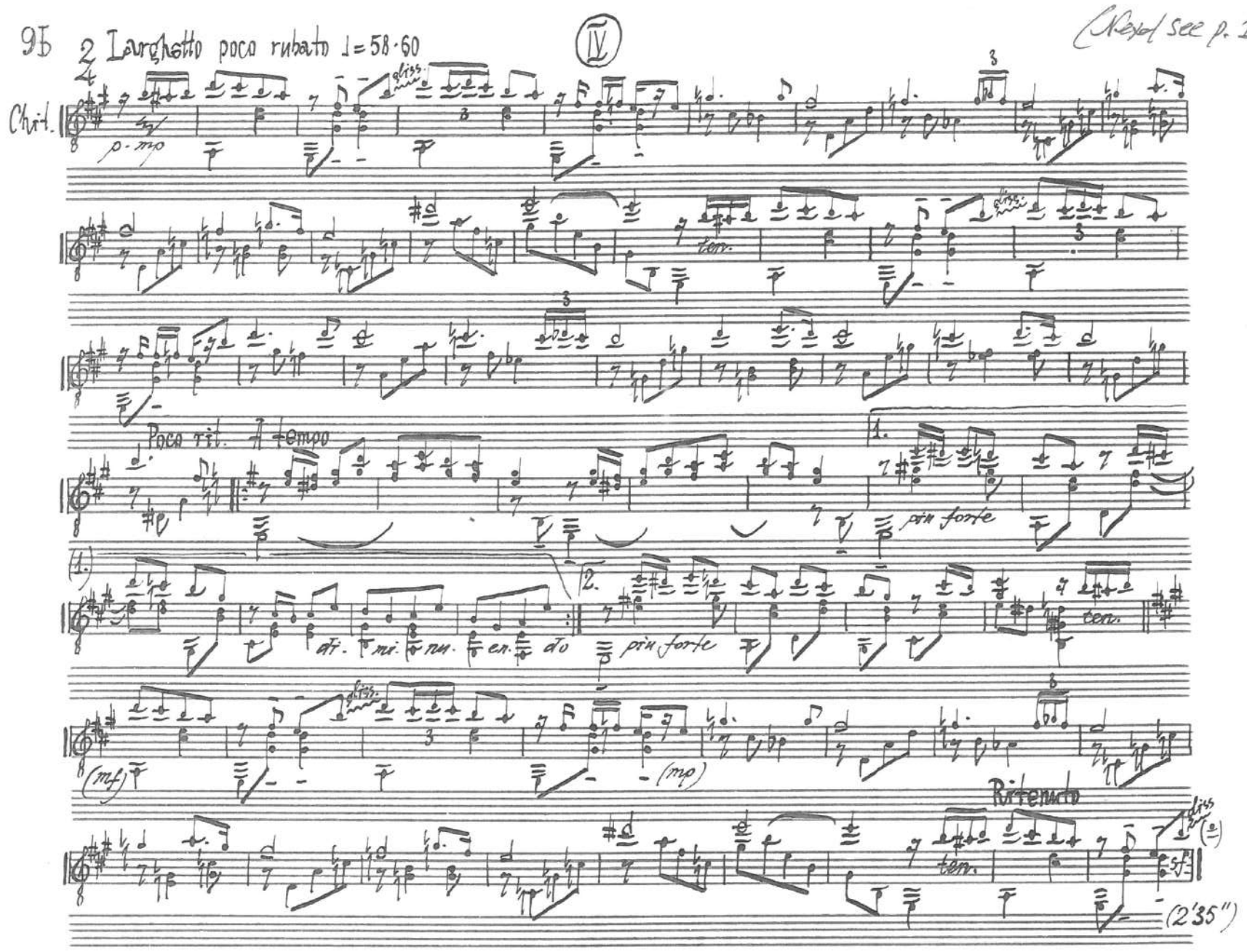

Примечания к № 3 («Сон»)

1. *В этом номере дирижёр а) тактирует музыку струнных; б) свободной рукой показывает вступления челесте, синтезатору; с) музыку синтезатора не тактирует, но, отталкиваясь от его партии, работает в этом эпизоде с контрабасом и валторной.*
2. *Исполнитель партии челесты выступает в этом номере и как ассистент дирижёра, показывая (головой) вступление гитаре и групповые вступления деревянным духовым инструментам.*
   NB. Если на челесте и рояле играют разные музыканты, то эту роль исполняет свободный в этом номере пианист.
3. *а) Каждый исполнитель партий деревянных духовых инструментов должен иметь в этом номере полную партитуру своей группы и играть, ориентируясь на неё.*
   б) Партитурное расположение деревянных духовых в этом номере отражает взаимоотношения „персонажей" этих маленьких „оперных ансамблей" и редакторским изменениям не подлежит.

3. Adagio quasi andante ♩=72

4. Прогулка. Promenade.

4 Solo

Ob. I

p Semplice ma espressivo

tr

Cel.

Vni I 1. Solo

Vni I

Vla

Vcelli

Chit.

1

Ob. I

tr

Cel.

Vcelli

1. Solo

tutti

I

Vni

II

Vla

Vc

Chit.

2

Sola

Cel.

(poco forte)

Calli

1.

1. Solo (sul D)

Vni I

II

Vle

Vc

1. Solo

e dolce

poco

Clar.

3

Ob.

B

Cel.

Calli

Vni I (1.)

I tutti

Vni II

Vle

Vcelli

tutti

Vc

Clar.

Ob.

Cel.

Clarin

4

5

Vni I

II

Vle

Vc

Chit.

5 (Sempre a tempo)

5 Senza metro, molto lento

Campane *), (a 2 bacc.)

ppp (non smorzare al fine)

Cel.

Ritenuto

Chit.

Camp

[Attacca subito in Valse poco sostenuto]

*) ~~Если в нескольких приложена участие двух трактов~~ Партия тол-
колов может быть исполнена на соответственно настроенном
синтезаторе. The part of Campane could be performed by Synthesizer.

5. Вальс. Valse.

3/4 Valse poco sostenuto

2Fl. Ob. 2Fag. Vni I Vni II Vle Vcelli Cbassi Cl(B) Cor(F) Archi

p stacc. pizz. sempre assai legato arco pizz. mp

2 Fl. 1. (a 2)

Ob.

Cl.

Fag. 1.

Fag. 2.

Corr.

Piatti

Triang.

Archi

arco

arco

2

Fl. 1

2

Ob

Cl.

Fagg.

1a Volta

Cor.

2a Volta

(2 Volta)

[Cor.]

Vni I

Vni II div.

Vle div.

Vcelli

Cbassi

mf e dolce

sim.

2 Fl.
Ob.
Cl.
2 Fag.
Cor.
Vni I
Vni II div.
Vle div.
Vc
Cb
Archi
1.
2.
poco
mf
(2 Volta)
3
2 Fl.
Solo
p
p stacc.
p poco stacc.

16

Fl. 1

4

Cl. soto

Fag.

mf

2 Fl.

Ob.

p

mf

f

Archi

mf

(poco stacc.)

Fl. 1

Ob.

1.

(a2)

(Ob.)

Fag.

p

Cl.

2.

mp espr.

Archi

pizz.

mp espr.

5

1

2 Fl. 3

Ob.

Cl.

2 Fag.

a 2

mp sim.

mp sim.

1. Solo

mp espr.

Cor.

Timp

Triang.

p (coperto ad lib.)

p (sim.)

(IV) (III)

Vni I

II

Vle

Vcelli

mp

arco

mf espr.

mf espr.

mf espr.

mp espr.

1. 2.

ten.

2 Fl. 2.

Ob.

Cl.

poco

poco

poco

mp espr.

Fag.

mf

2.

Vni I

II

Vle

Vc

mp espr.

Cbassi

f

18

6

Solo

Fl. 1

Fags. 2

mf

Cl. in Mi

Cel.

sim.

Archi

mfp e dolce

7

Fl. 1

Fags. 1

pianissimo

Cl. in Mi

Cel.

I Vni

II

Vle

Vc

spicc

Fl. 1
mf
tr
Cl.
mf espr.
Fag. 1
Cell.
Cl.
più forte
poco
Vni I
Vni II
Vle
Vc
div.
unis.
mf subito
poco sf
sim.
mf espr.
2 Fl. 2
Ob
a 2
mf
1. Solo
mf espr.
Cor.
Timp.
Triang.
p (coperto con Glock.)
p (sim.)
f espr.
mf
mf espr.

20

1. 2.

2 Fl. Ob. Cl. Fag. 1. 2. Vni I II Vle Vc

mp poco mf espr. p ingiespr.

9

2 Fl. Ob. 2 Fag.

p stacc. p poco stacc.

Solo Cor.

p come sopra

Cel.

p (mezzo)

Vni I II

p

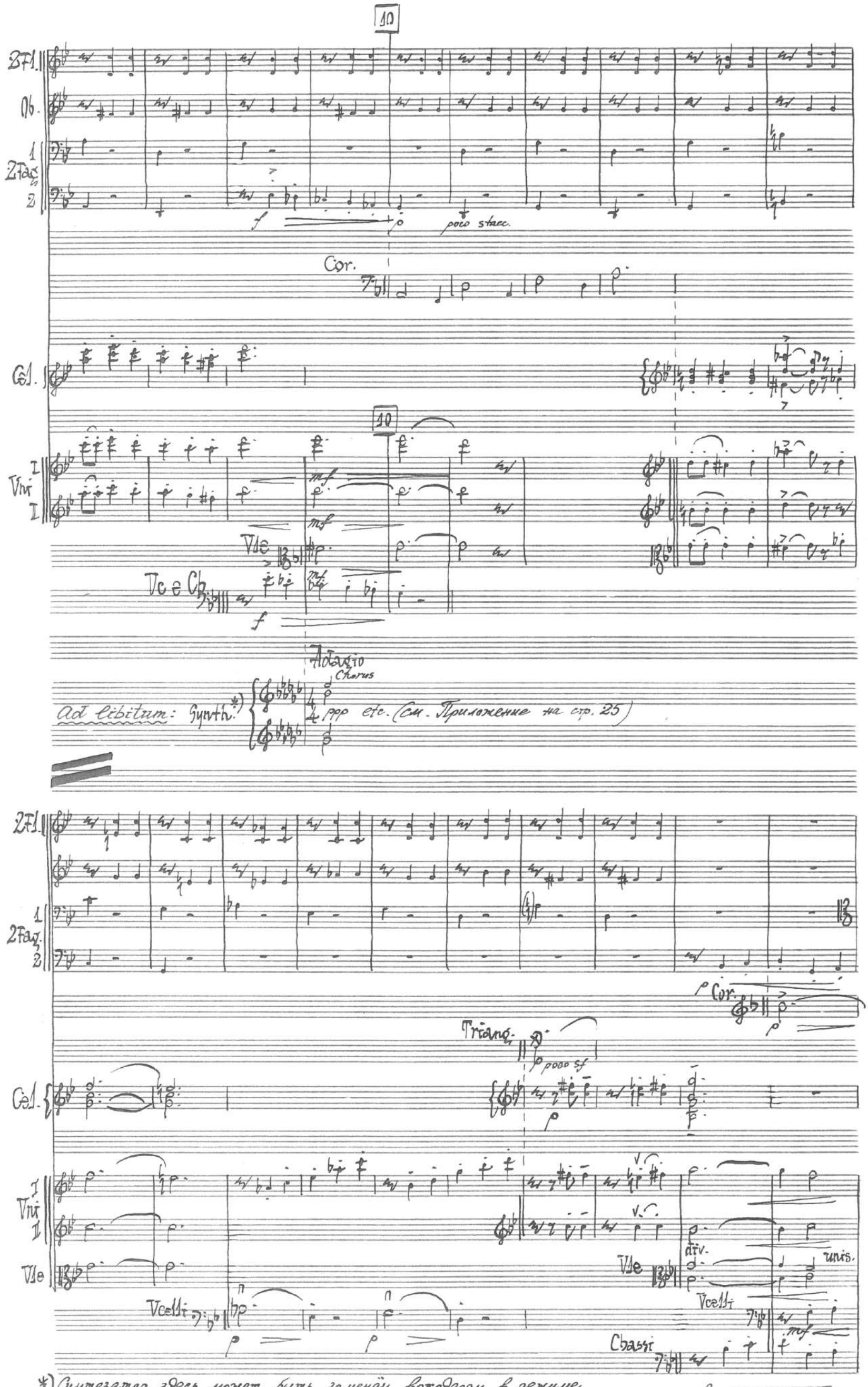

*) Синтезатор здесь может быть заменён вокодером в режиме максимально искусственного хора, причём звучание вокодера достигается не пением в микрофон, но ровным дуновением в него.

22

11

Fl. 1 2

Ob.

Cl.

Fag. 1 2

Cor.

(Cor.)

Brillante

Vni I

Vni II

(Vni II)

Vle

Vc

Cb

Archi

1 Volta

2 Volta

(2 Volta)

sim.

mp

f

1.

2.

cresc.

crescendo

ff

12

2Fl.
Ob.
1
2Fags.
2
p stacc.
p stacc.
p poco stacc.
p poco stacc.
Solo
Cor.
p
Cl.
p (mezzo)
I
Viol II
Sola al 15 ad libitum
Vle
Solo al 13 ad libitum
Vc
Cb
p

13

2Fl.
Ob.
1
2Fags.
2
poco
poco
poco
poco
f
poco stacc.
Cor.
p
Cl.
poco
I
Viol II
Vle
poco
poco
13
Vle
Violli
Cbassi
1.Solo
f
p
mf
f

2Fl. 1 2 Ob 2Fag. Cor. Timp. Piatti Cel. I Vni II Vle Vc Cb

mp poco a poco crescendo molto ff

coperto aperto

sfp molto

f

mf

div. unis. arco pizz. (non div.)

p molto crescendo

Январь - февраль 1987 г. Минск

B. Тюлин

Ad libitum:

Приложение к № 5 («Вальс»)

(Используется по желанию исполнителей)

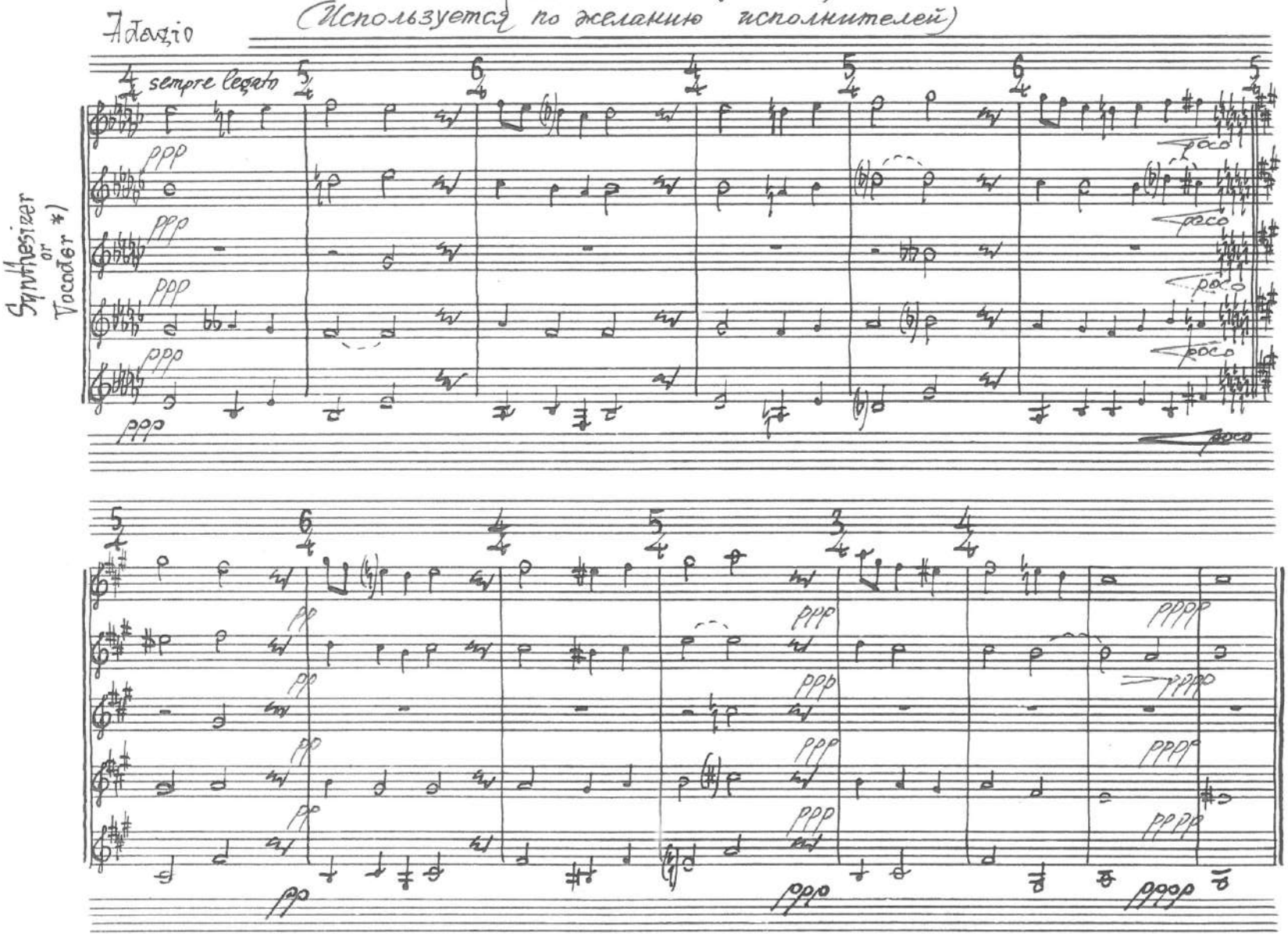

*) При отдельном исполнении Вальса (№ I или, лучше – 2-х последних номеров) эта музыка может быть сыграна ансамблем засурдиненных струнных любого из предложенных составов:

a) 3 Violini + 2 Viole; b) 2 Violini + 3 Viole; c) 3 Violini + 2 Violoncelli;
d) 2 Violini, 1 Viola, 2 Violoncelli; e) 3 Viole + 2 Violoncelli; etc.
(возможны и другие комбинации)

Ансамбль должен быть расположен на расстоянии, лучше всего – за сценой. В нотах выставлена воспринимаемая на слух динамика звучания, то есть при исполнении струнными звукоизвлечение должно быть несколько ярче.